Promani
INNOVATIVE SOLUTIONS

Montageanleitungen Fine **DE1110FIN**

Werkzeuge

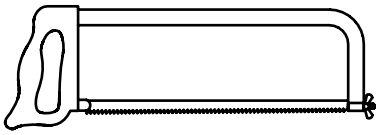
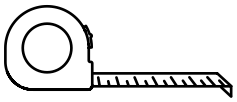

CE

Bauteile

1 x A
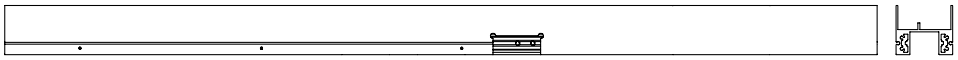

1 x B

1 x C

1 x D
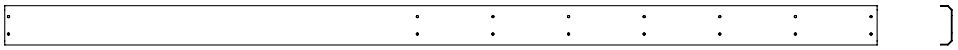

1 x E

1 x F
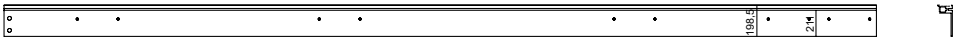

12 x G
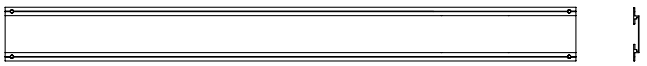

1 x H
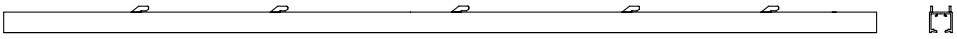

1 x I

1 x L
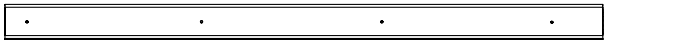

3 x M
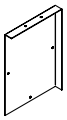

1 x N

1 x O
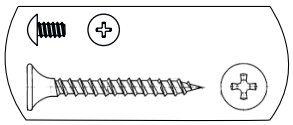
M 6 x 7 (x4)
Ø4,5 x 60 (x4)

1 x P

M 4 x 4 (x50)

1 x R
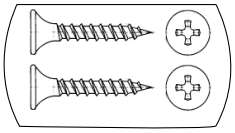
Ø3,5 x 19 (x60)
Ø3,5 x 32 (x60)

1 x Q
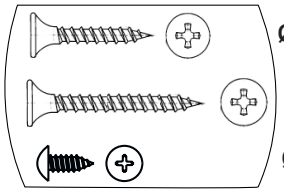
Ø3,5 x 22 (x8)
Ø4,5 x 60 (x4)
Ø3,5 x 9,5 (x4)

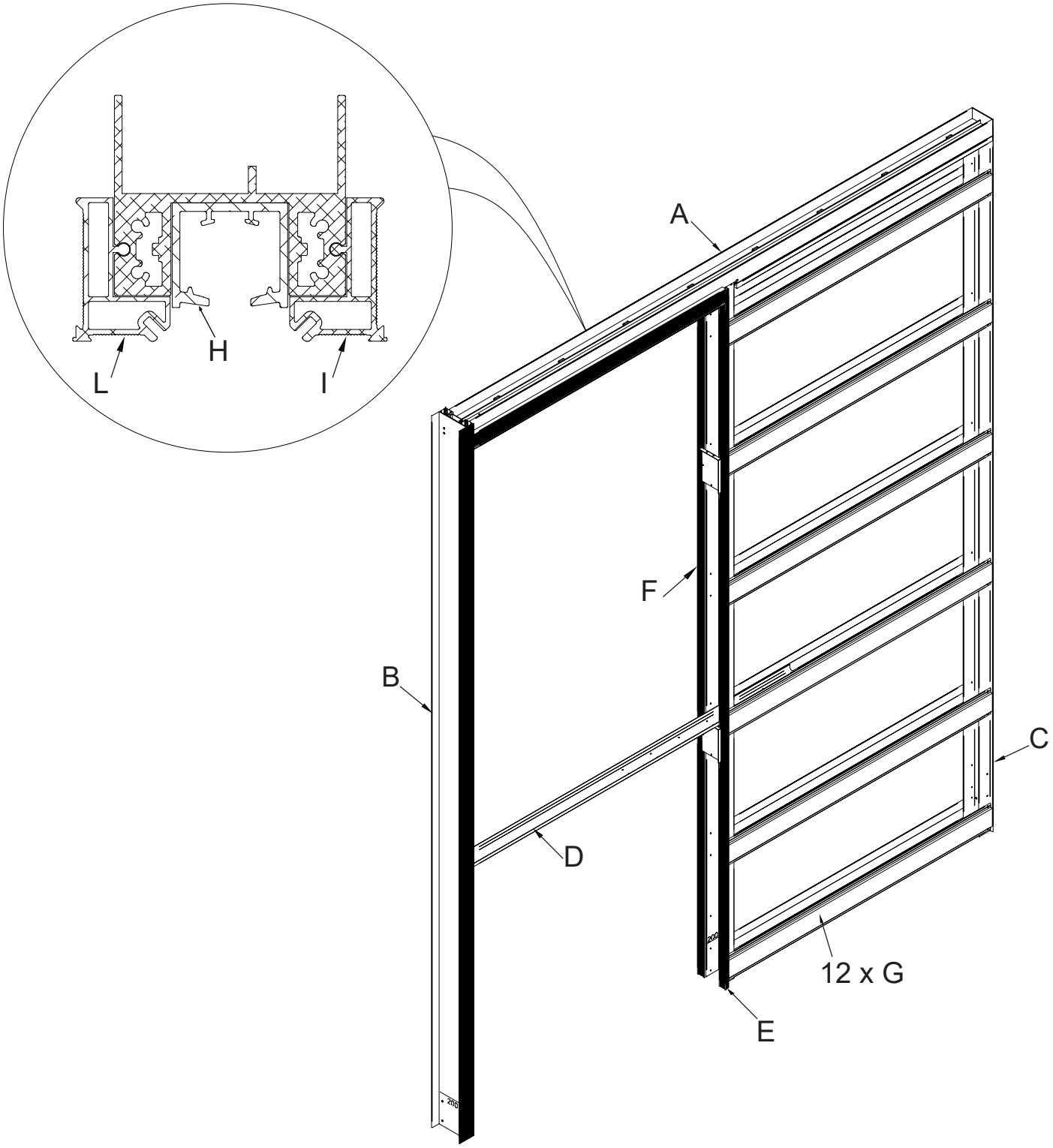
A
B
C
D
E
F
H
I
L
12 x G

1) Höhenabkürzung 2235 mm
keine Ermäßigung

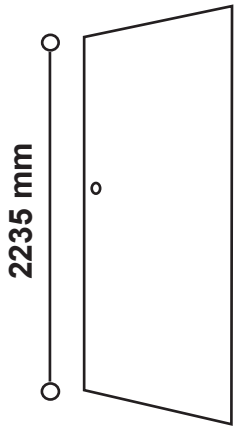

B

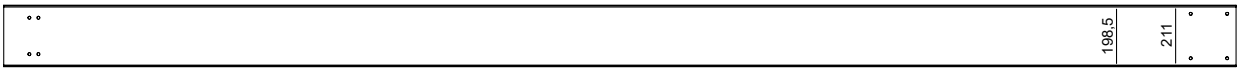

C

E

F

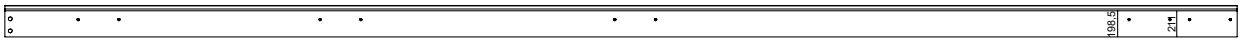

Höhenabkürzung 2110 mm
keine Ermäßigung

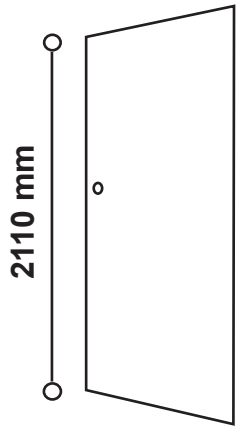

B

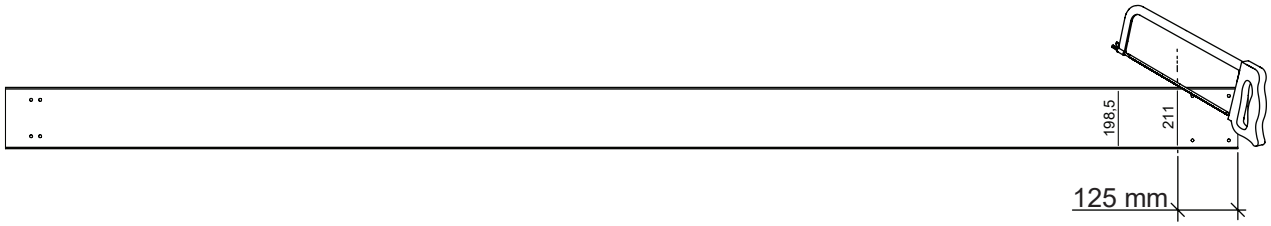

C

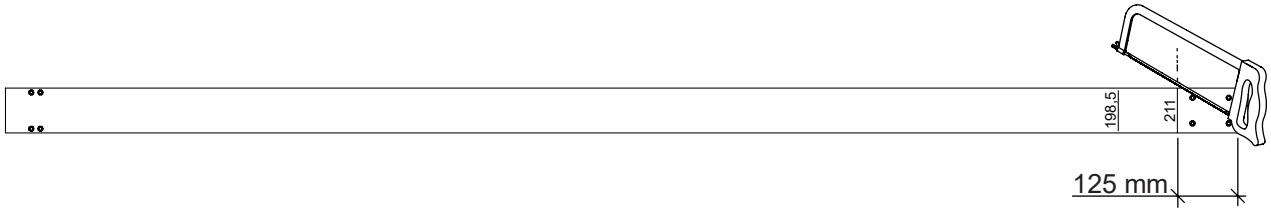

E

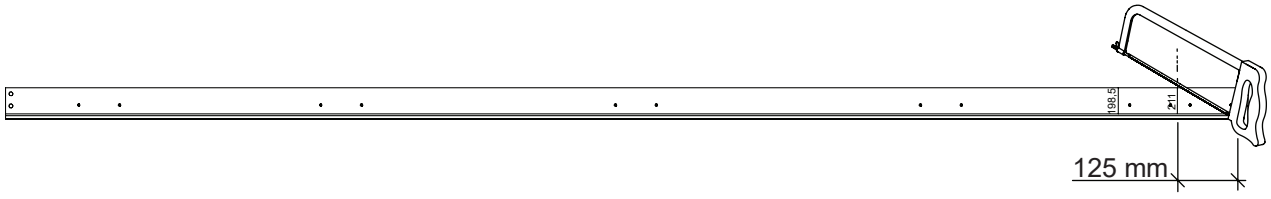

F

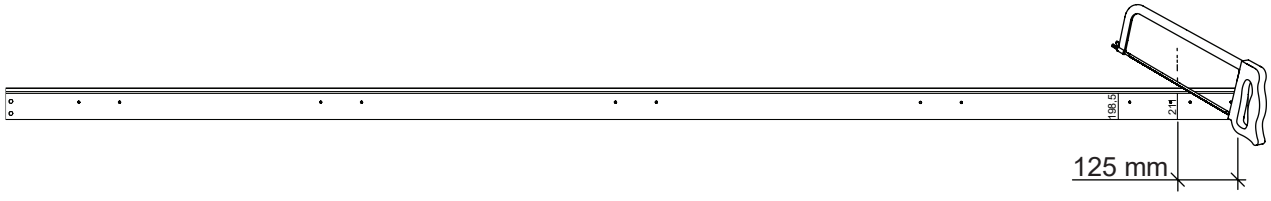

Höhenabkürzung 1985 mm
keine Ermäßigung

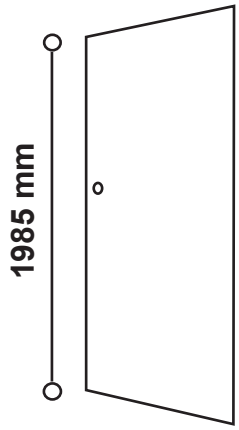

B

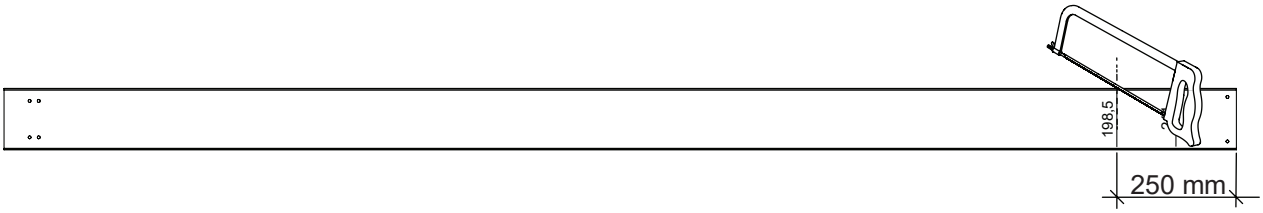

C

E

F

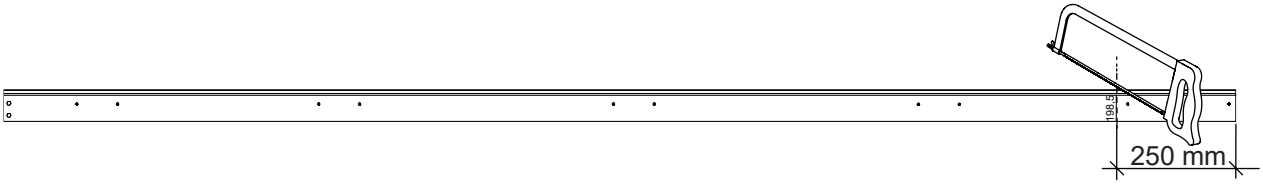

2)

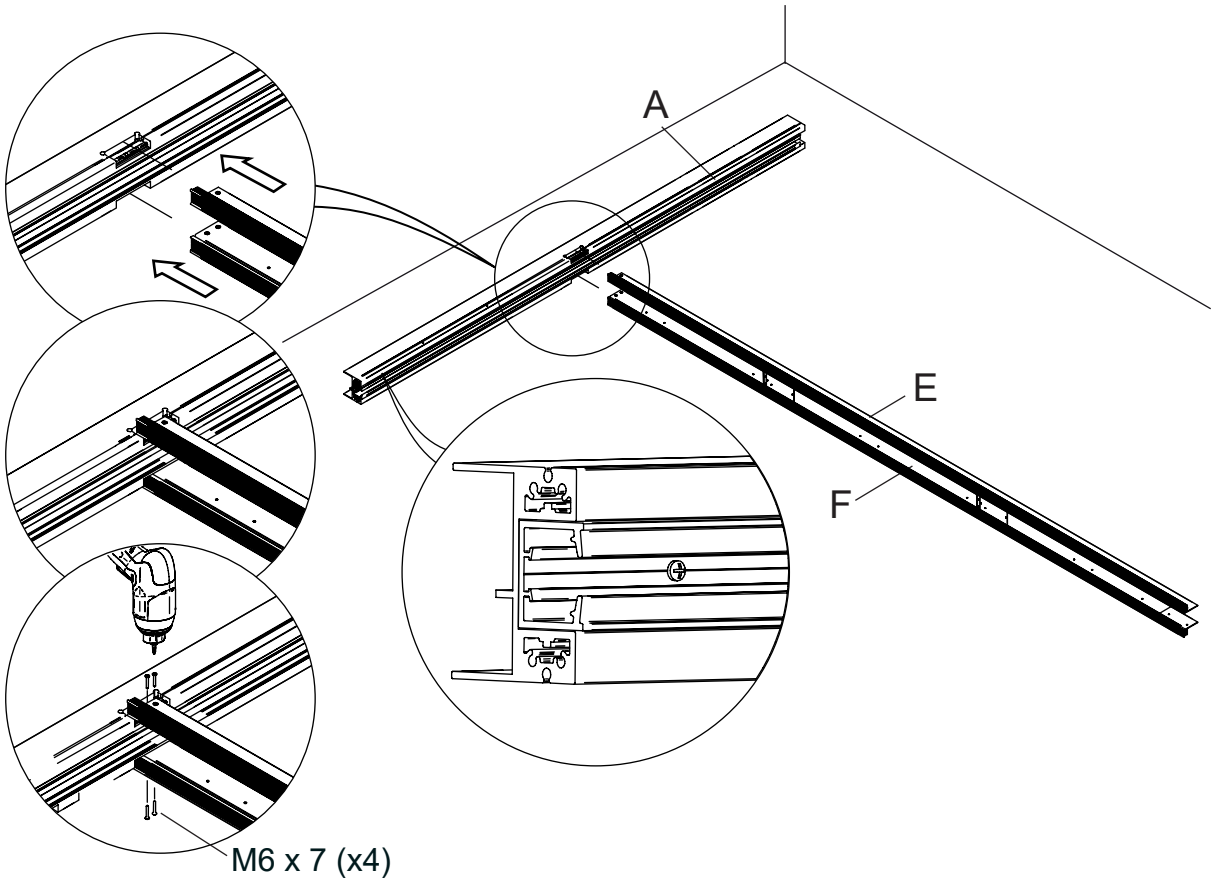

3)

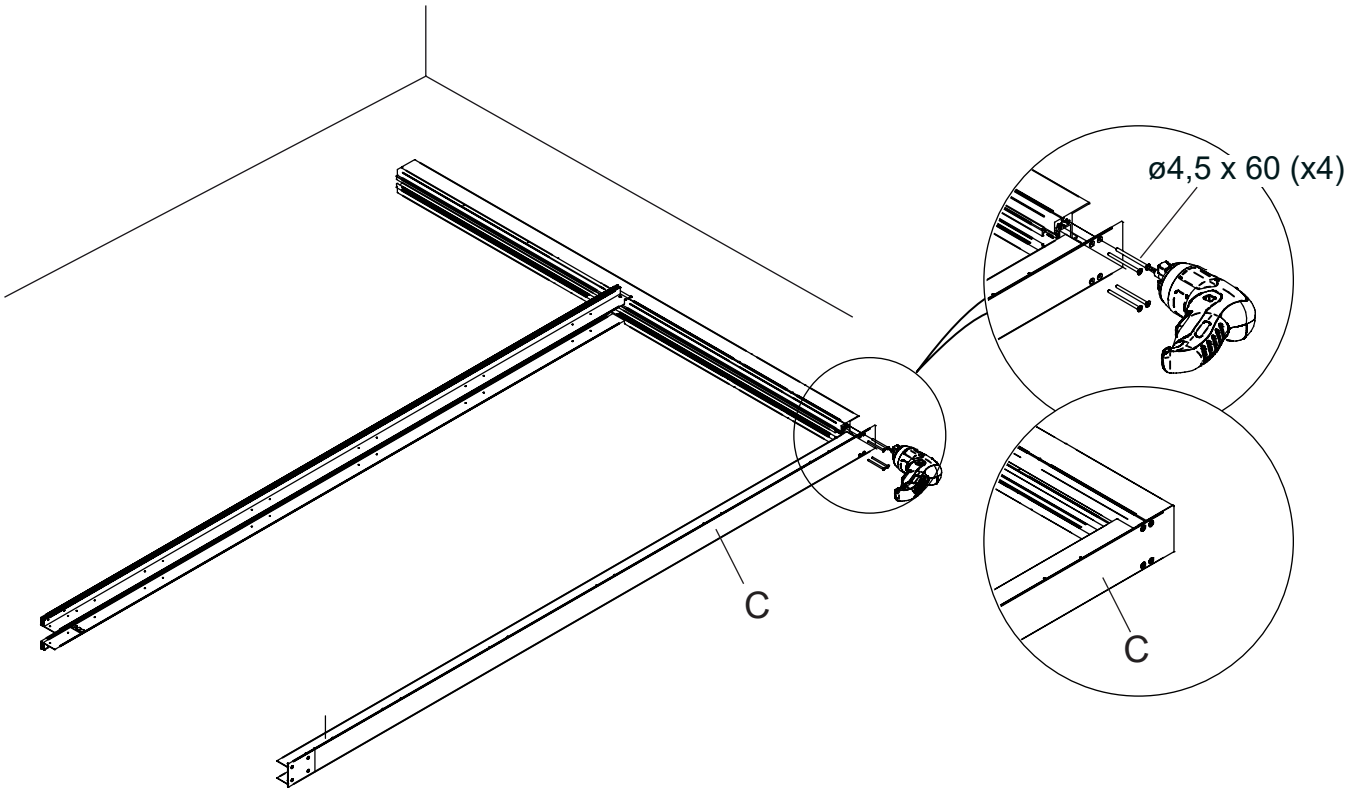

4)

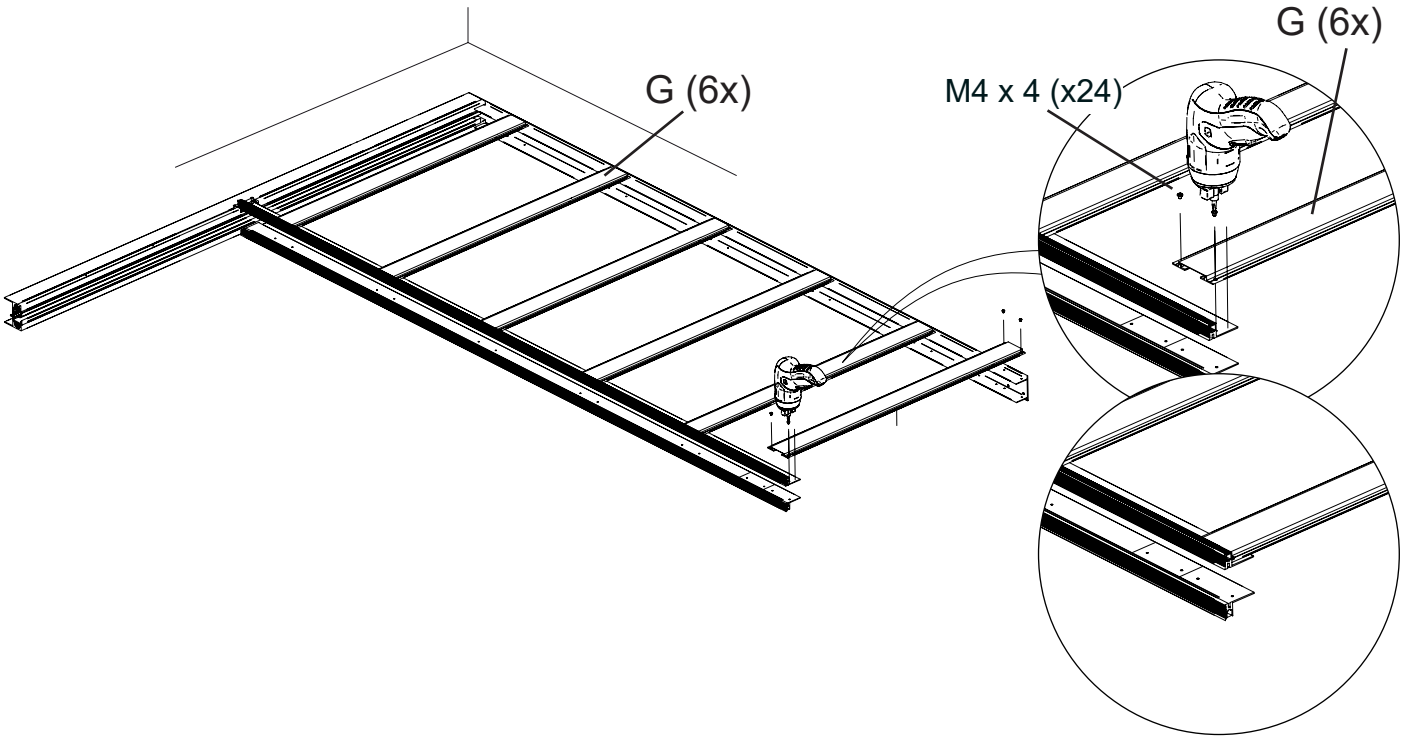

5)

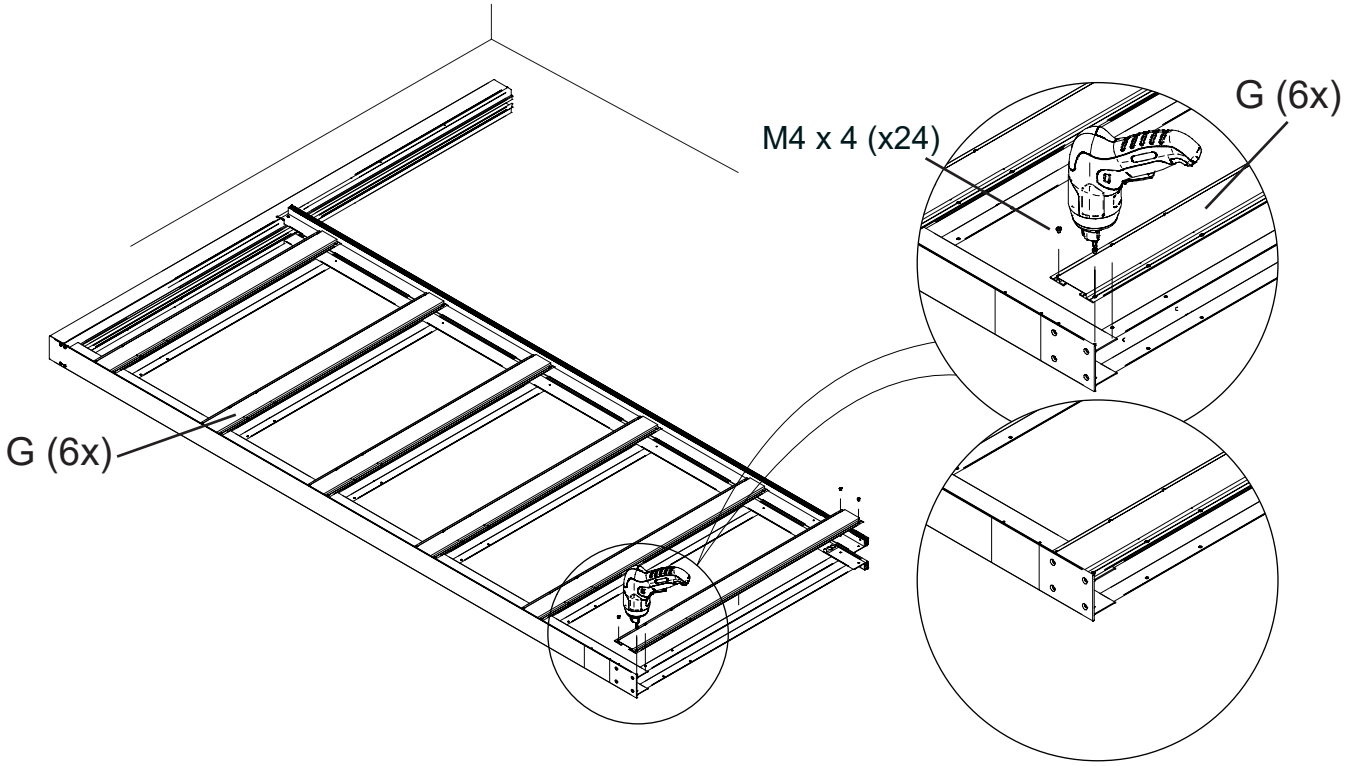

6)

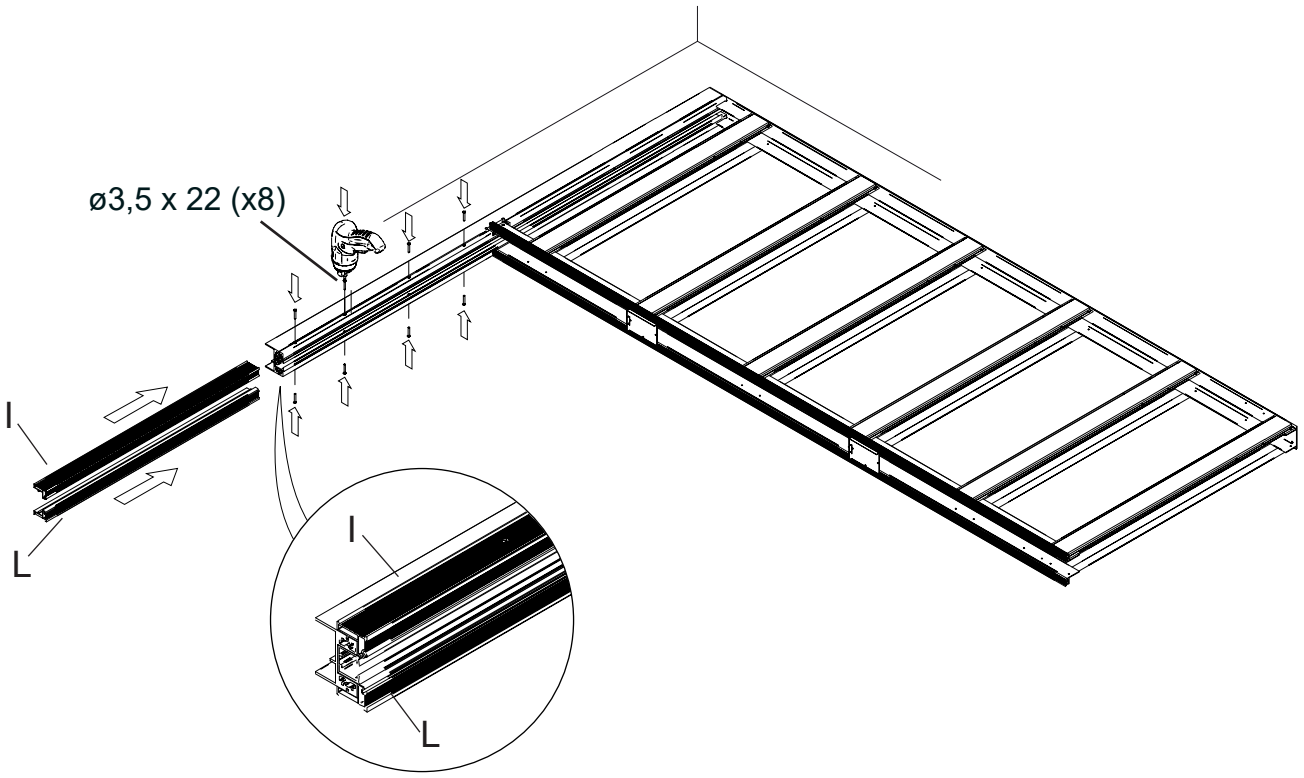

7)

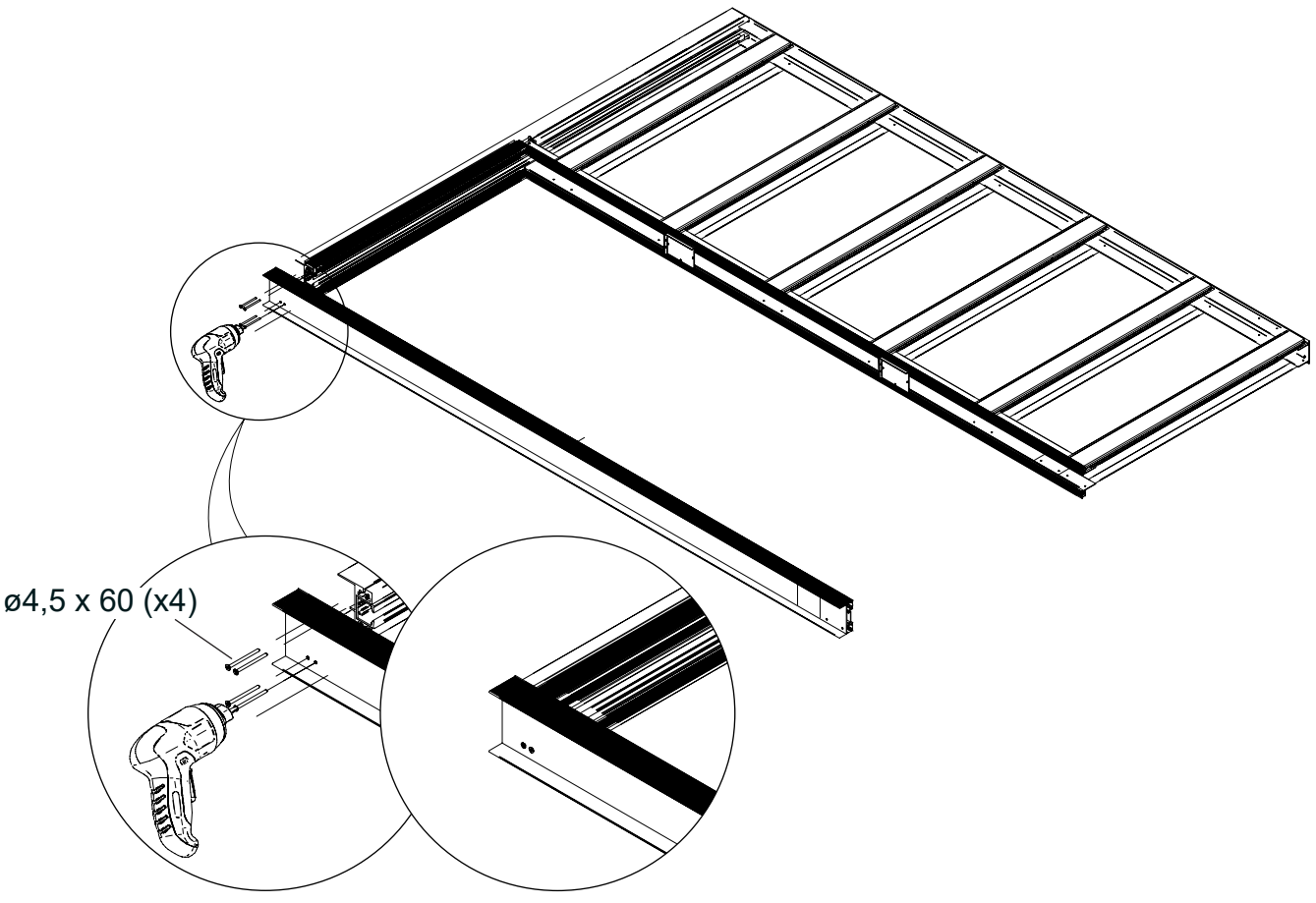

8)

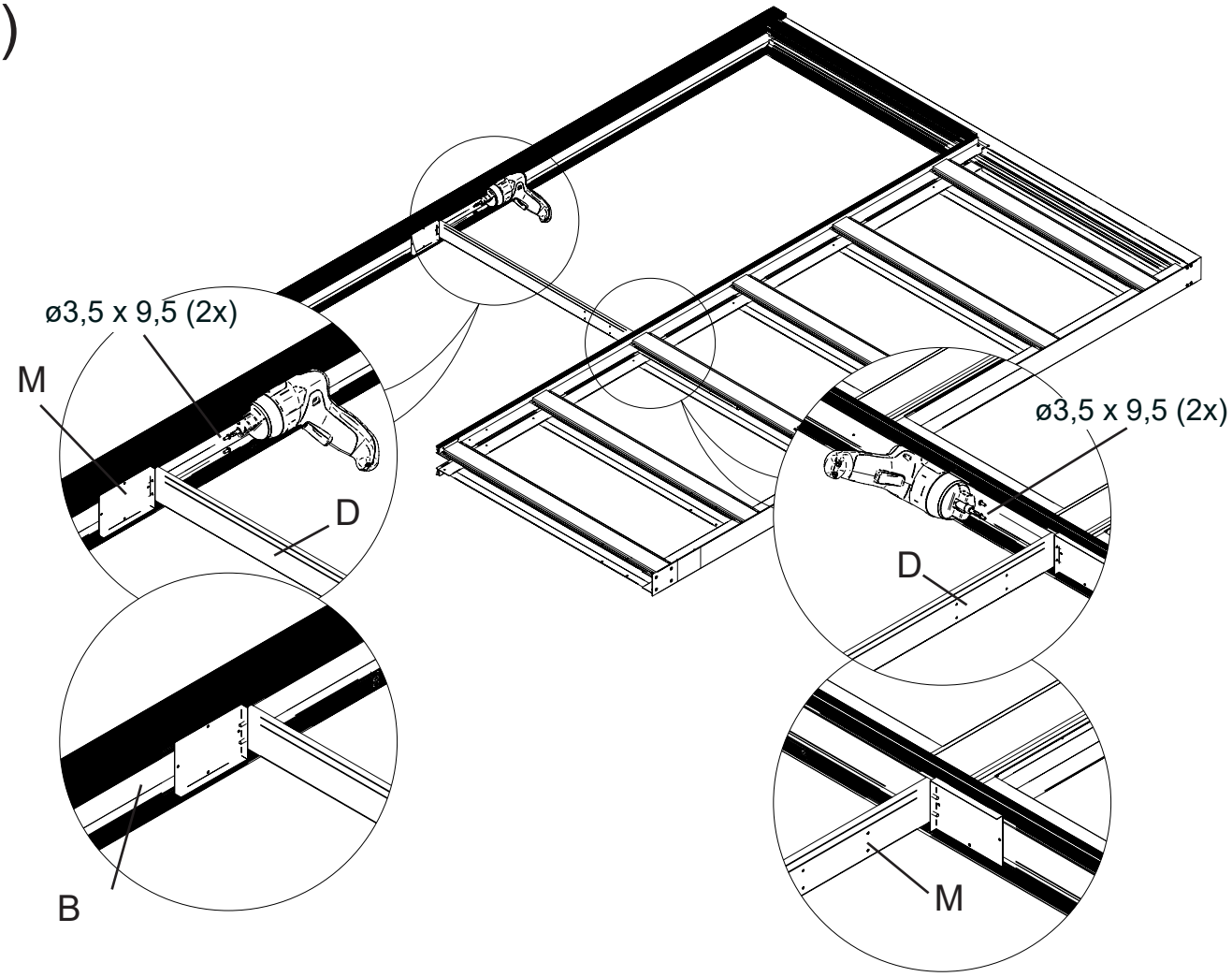

9)

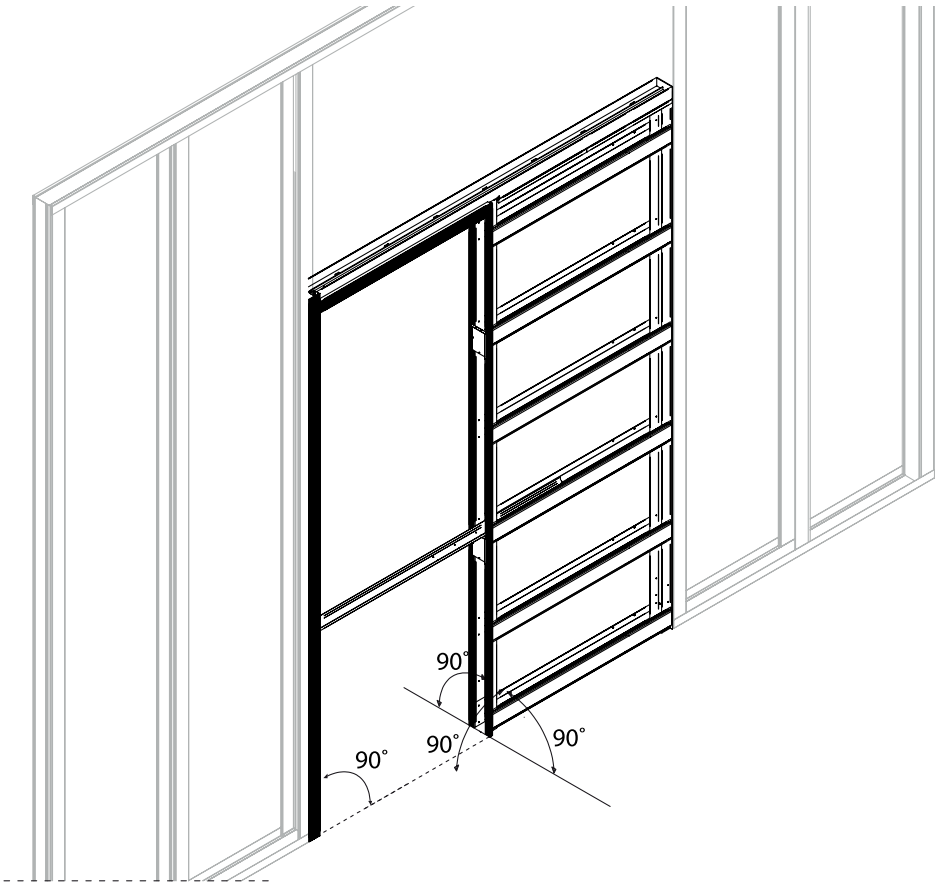

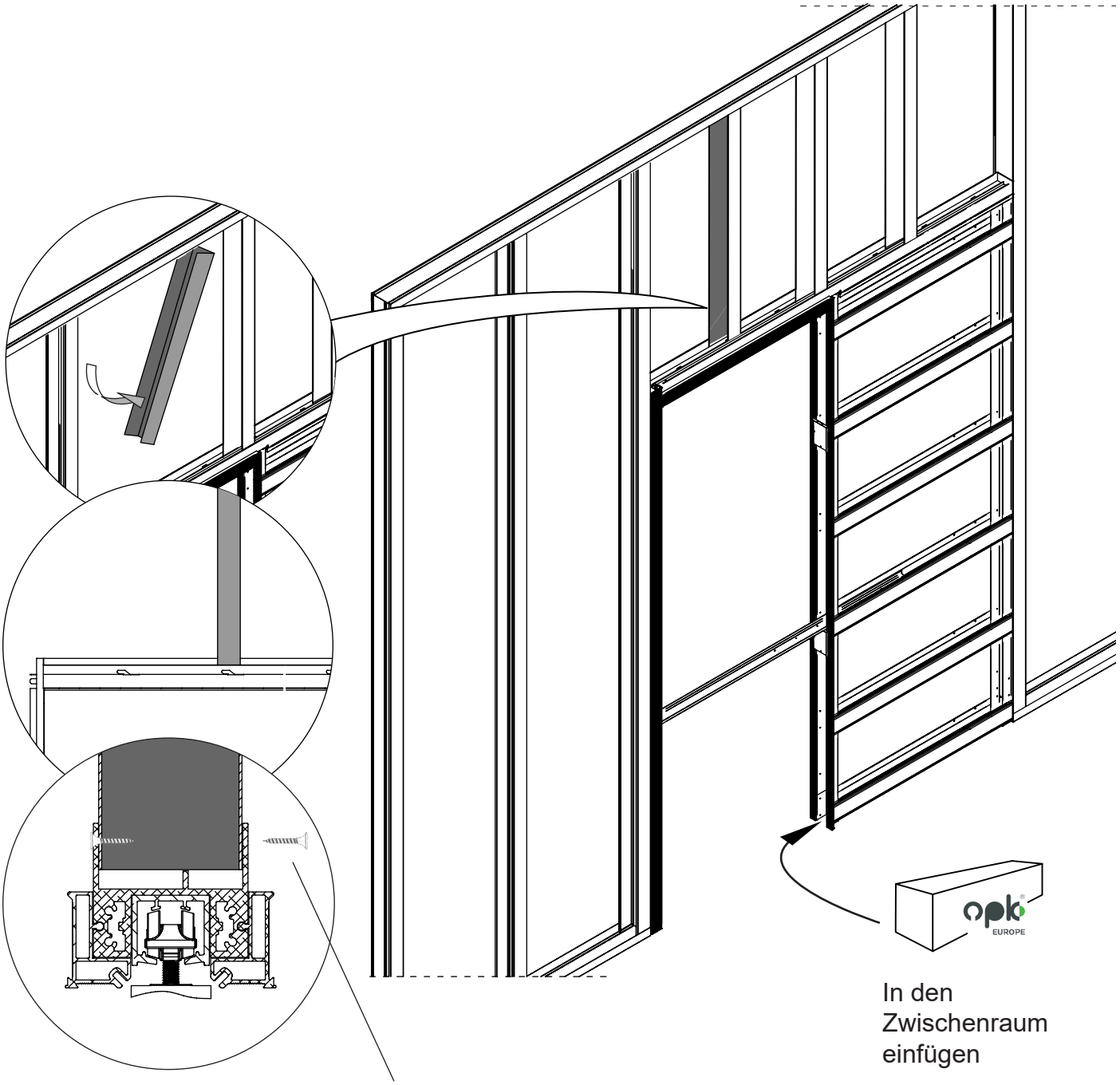
In den
Zwischenraum
einfügen
Schrauben nicht
geliefert

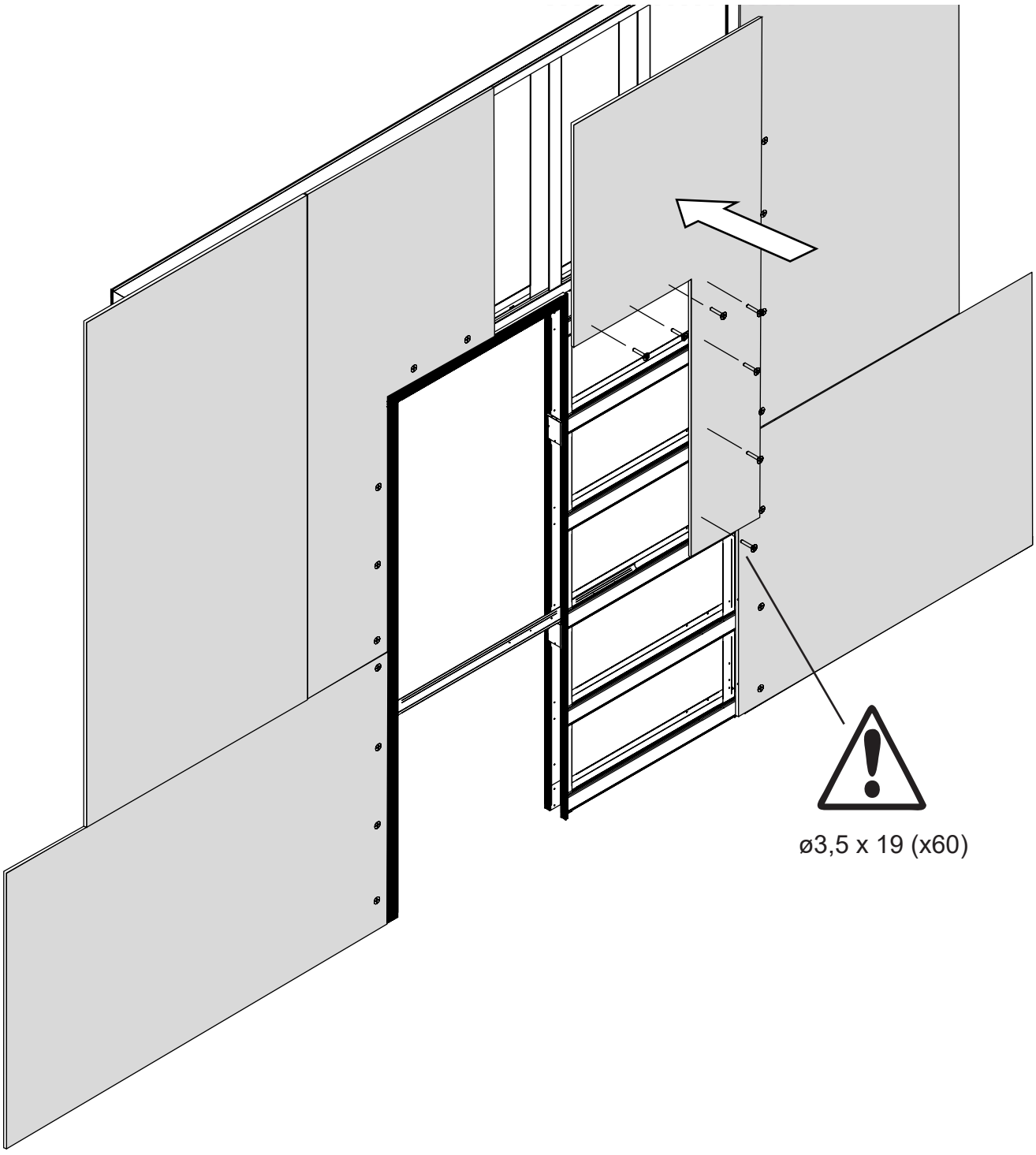
ø3,5 x 19 (x60)

10)

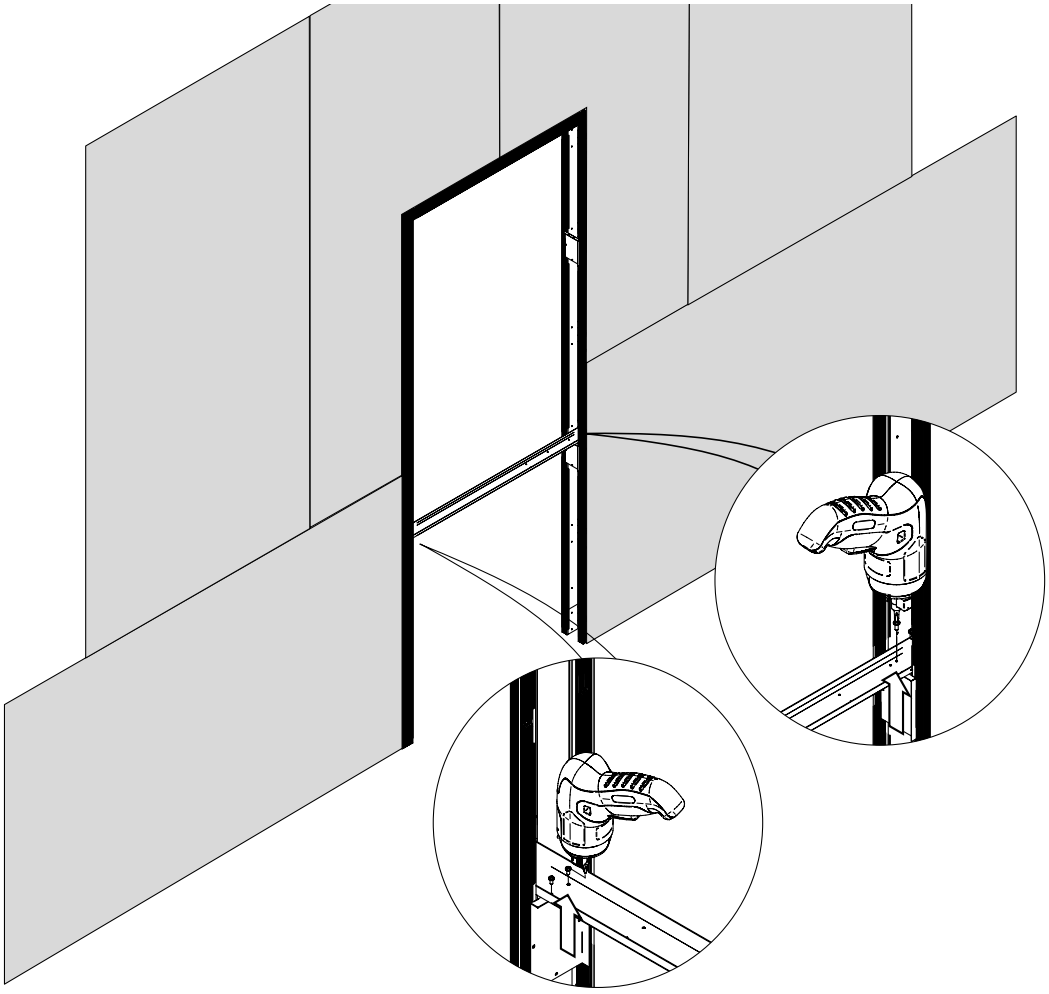

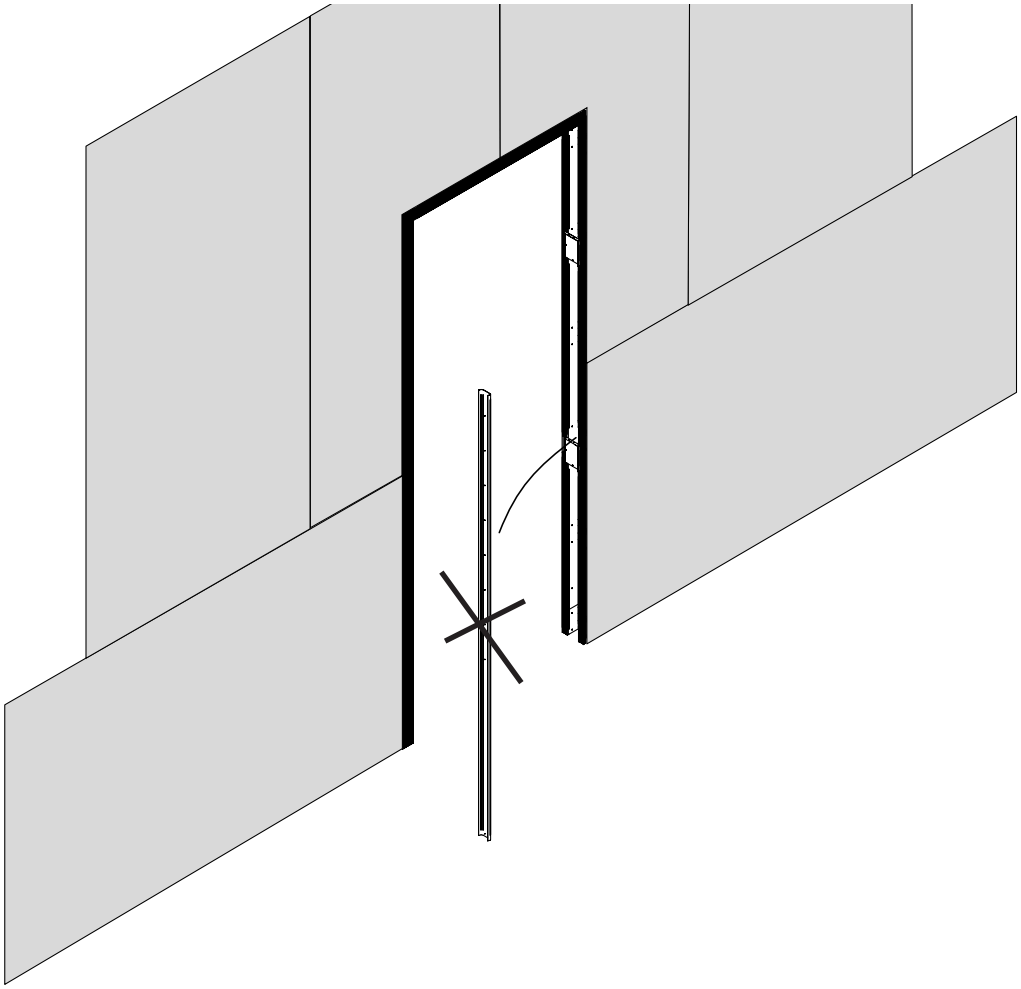

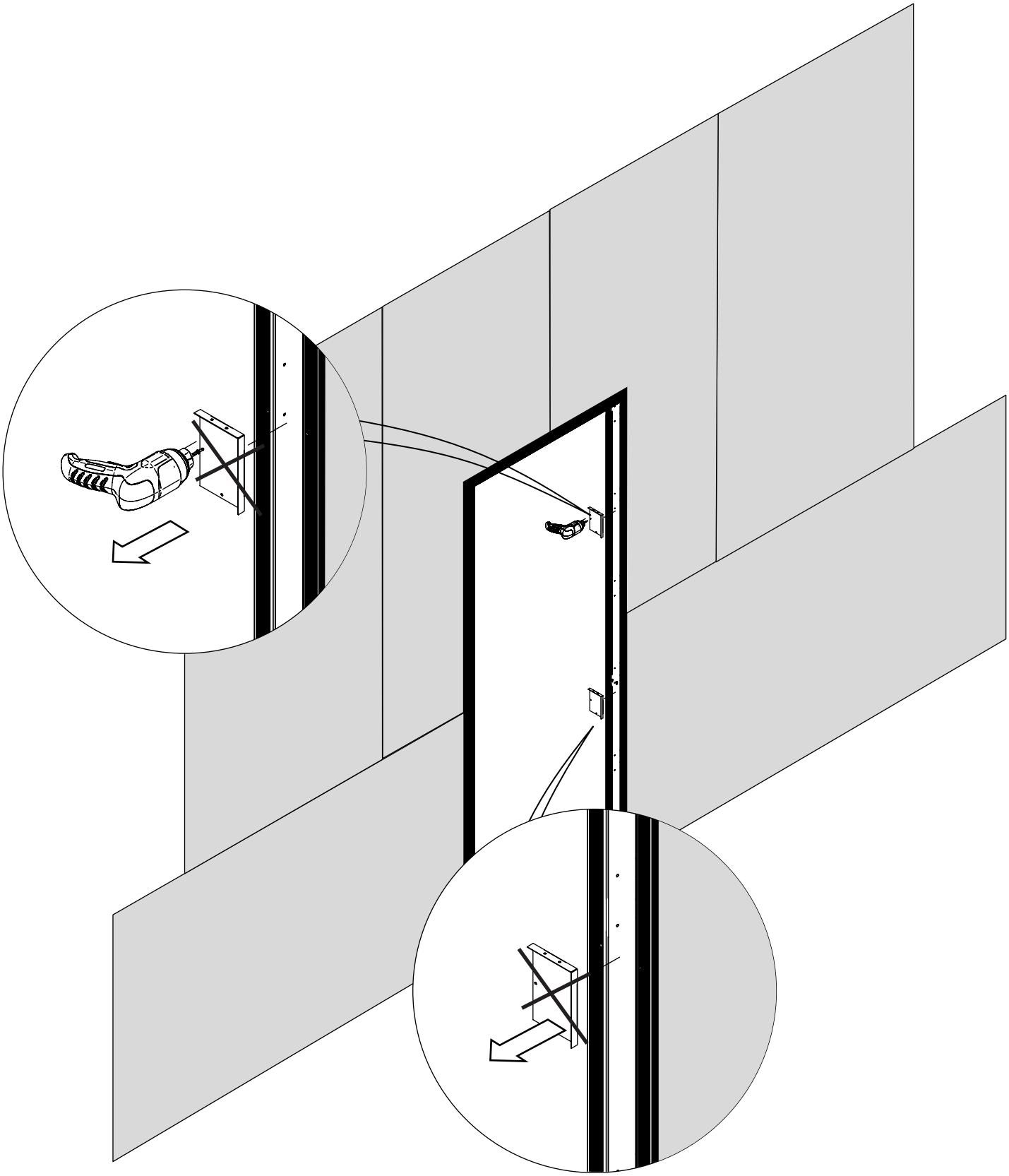

Head Office: Via Emilia 37, 35043 Monselice (PD), Italy – **Registered Office:** Largo Tommaso Gallarati Scotti 1, 20123 Milano (MI), Italy
VAT: 10300080966 | **Ph:** +39 (0)429 1905828 | www.pro-mani.com | info@pro-mani.com | **Pec:** promanisrl@legalmail.it